Réf: **N1603**

Notice technique de pose

Plm: **NOT15-005**
Diapason: **NOTPOS1603ZZ**

Fenêtre ou Porte fenêtre *Bois*

Pose en feuillure maçonnerie

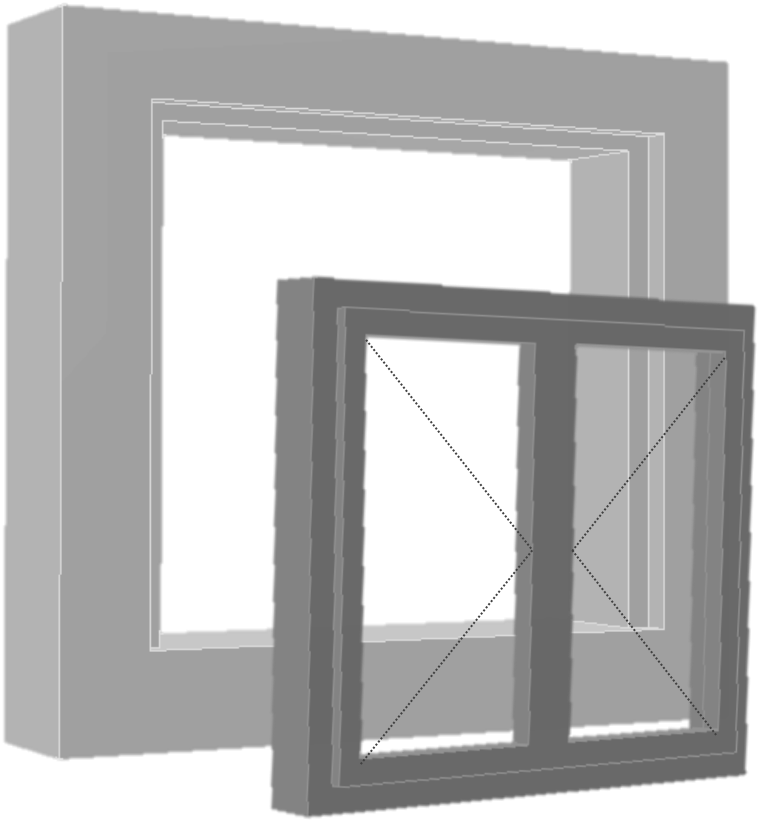

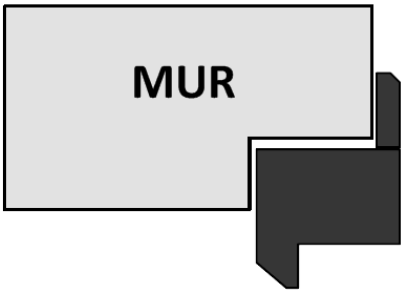

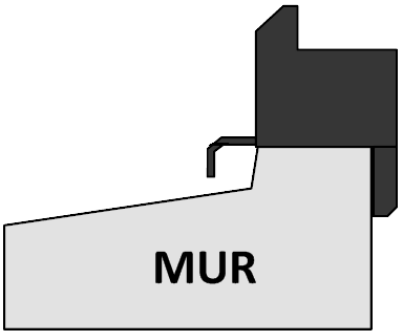

Visuels génériques

FICHE DE DONNEES DE SECURITE

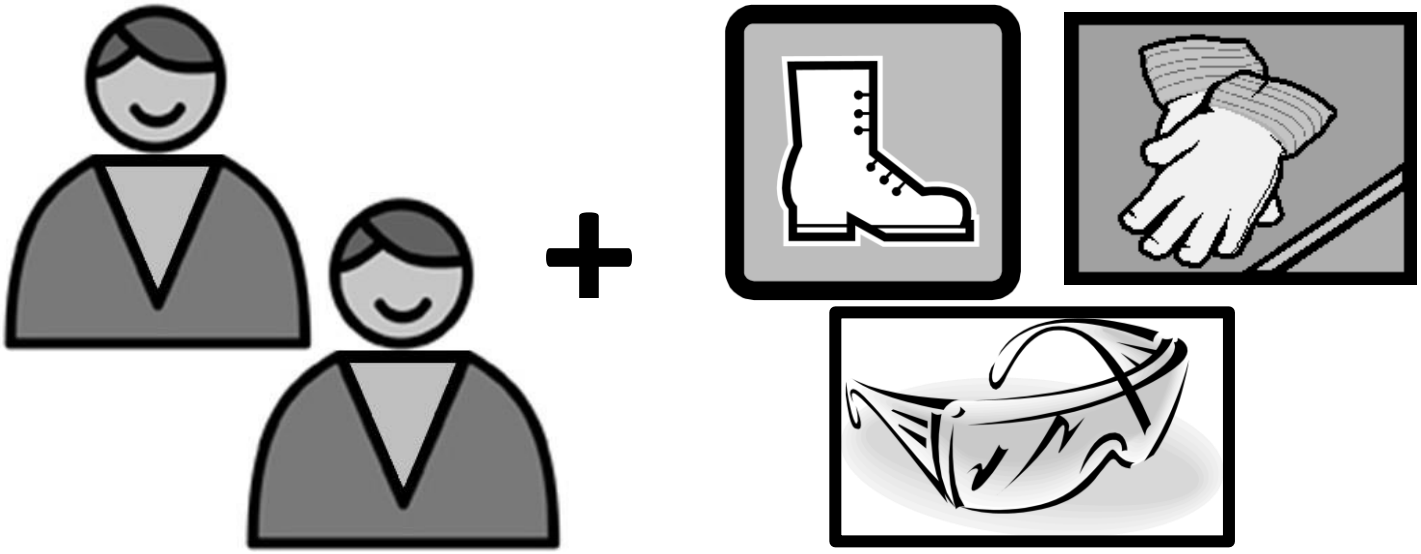

LEXIQUE

Fenêtre

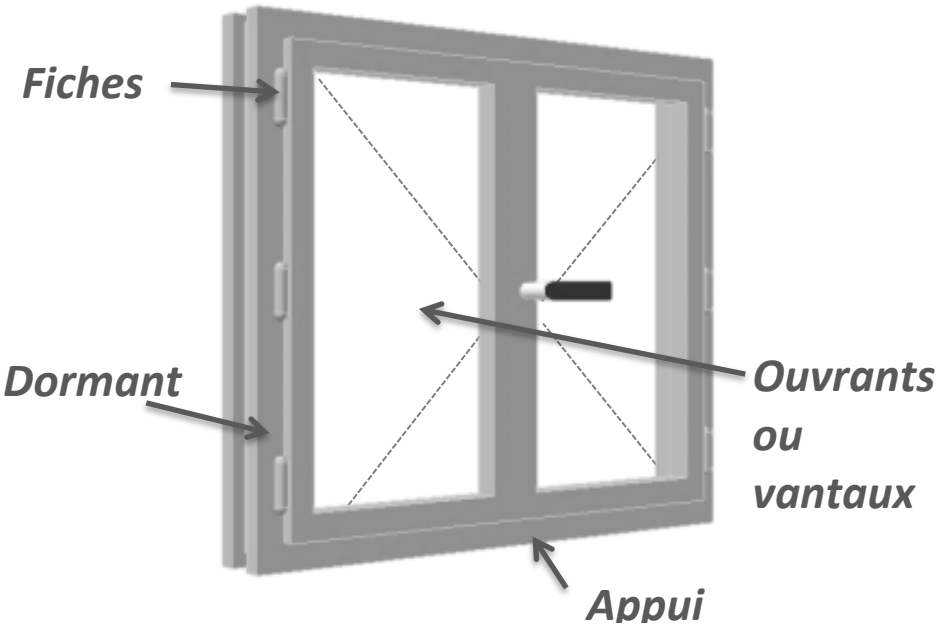

Maçonnerie

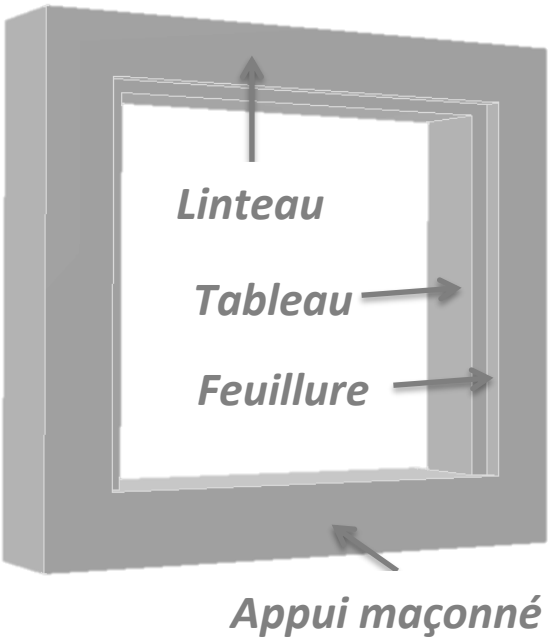

OUTILS NECESSAIRES POUR LE CHANTIER

Réglages

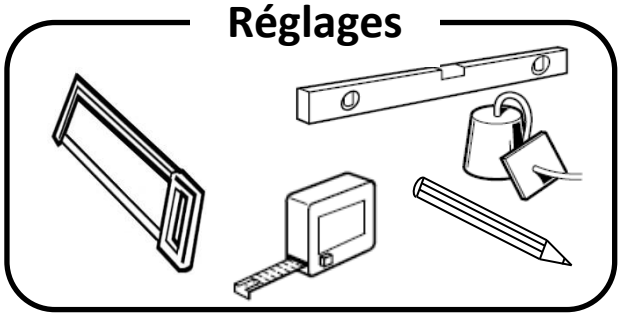

Perçage

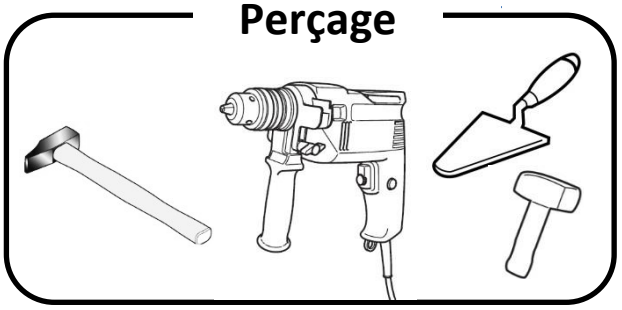

Fixation

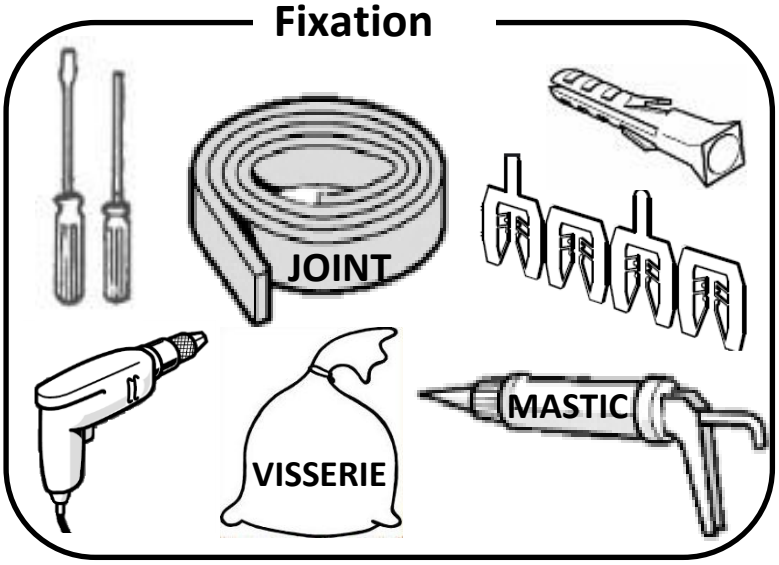

PREALABLES AVANT TRAVAUX

1. Vérification du produit

Vérifiez l'aspect et la conformité du produit par rapport à votre commande.

Vérifiez que votre menuiserie est aux bonnes dimensions par rapport à votre maçonnerie.

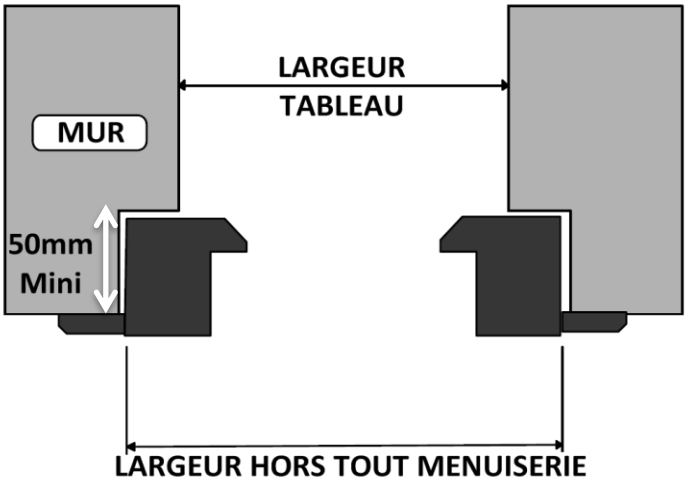

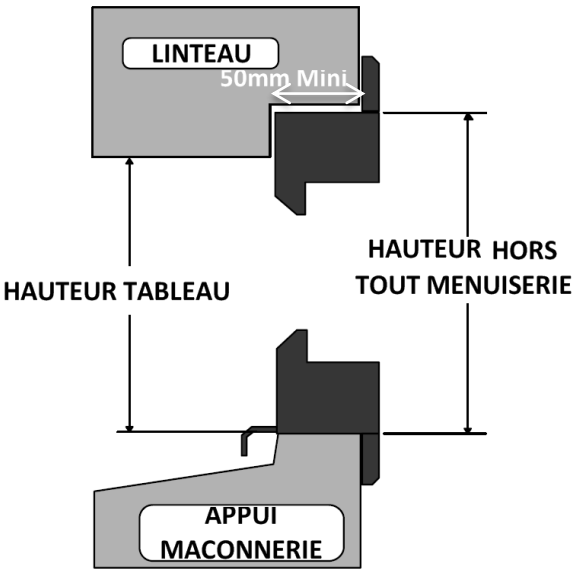

2. Vérification du support

⚠ Afin de garantir le bon fonctionnement et l'isolation de la menuiserie, celle-ci doit être posée conformément au DTU 36.5 en vigueur.

1.Vérifiez la largeur et la hauteur de la maçonnerie.

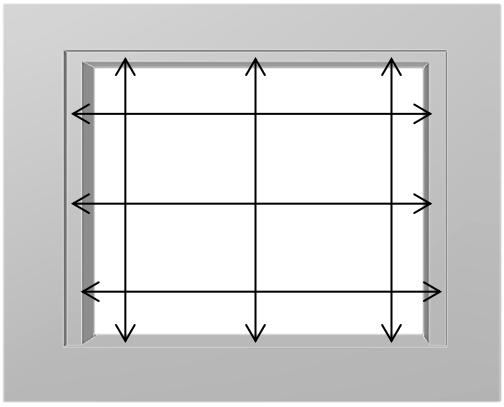

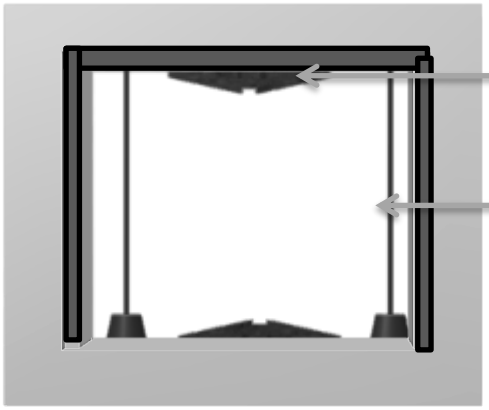

2.Vérifiez les niveaux.

3.Vérifiez l'Aplomb.

Tolérance maçonnerie: 3mm/m avec max 10mm
(cf DTU 20.1)

PREPARATION A LA FIXATION

1. Préparation du produit

Positionnez la poignée et retirez les ouvrants de la menuiserie.

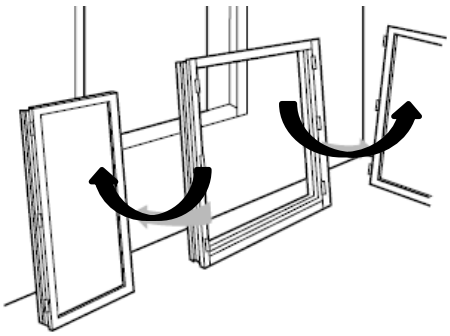

2. Répartition des fixations

Les fixations doivent être positionnées au niveau des fiches.

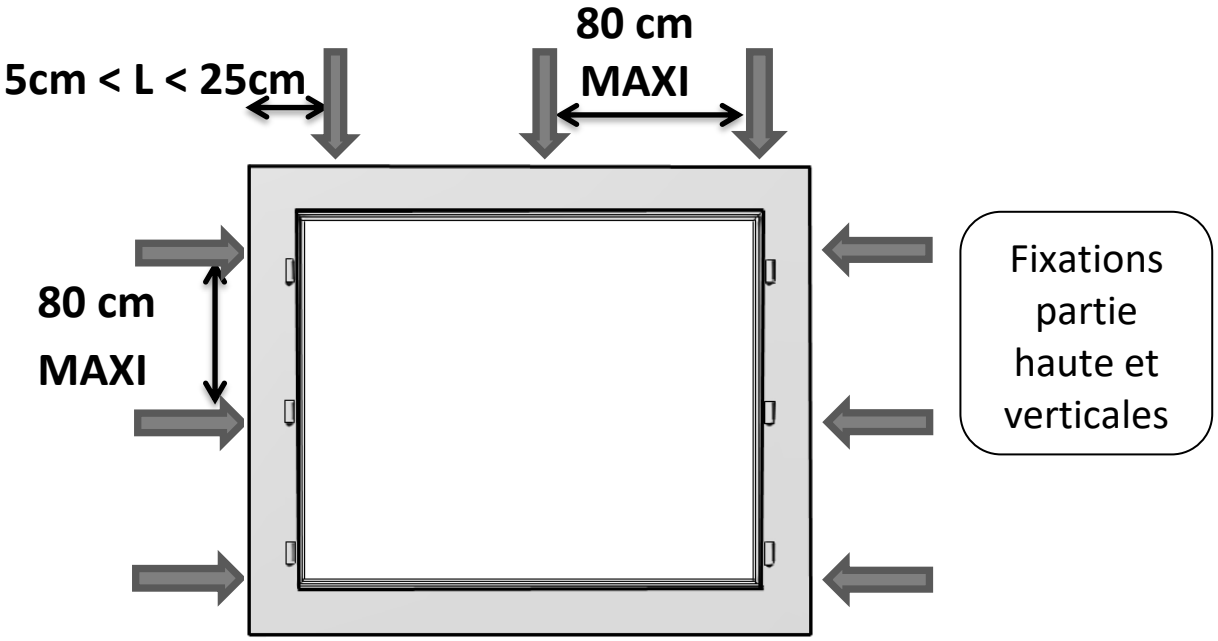

Coffre volet roulant : les fixations seront doublées au niveau de la traverse haute.

PREPARATION A LA FIXATION

3. Mise en place des fixations

Procédé de fixation avec pattes à sceller :

1. Positionnez les pattes.
2. Vissez-les sur le dormant comme indiquer sur le schéma suivant :

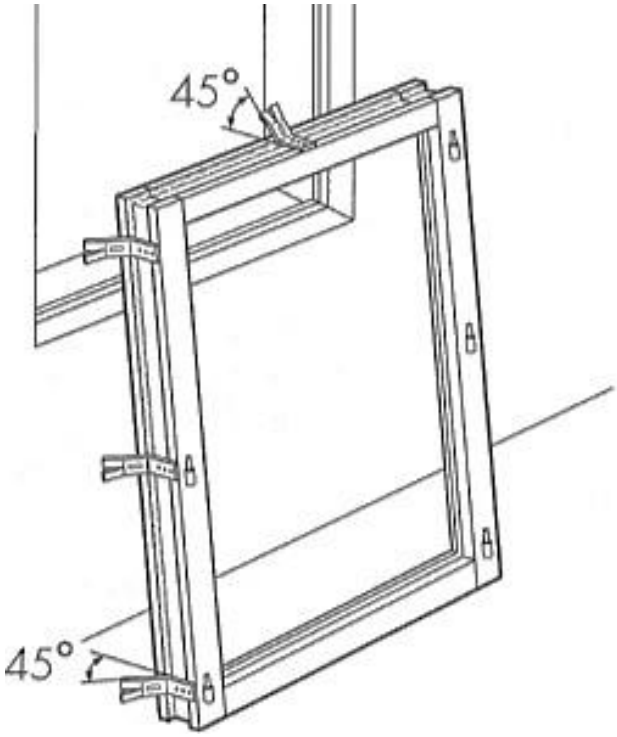

Procédé de fixation avec vérins :

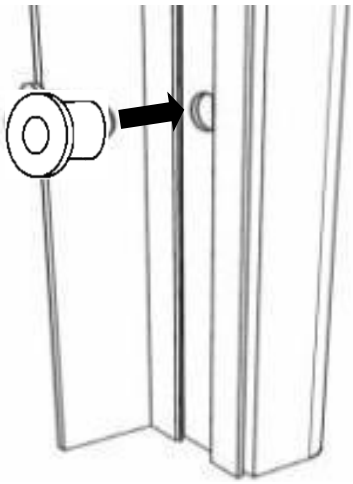

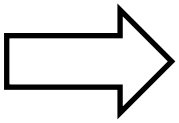

Pivotez le vérin pour le fixer au dormant.

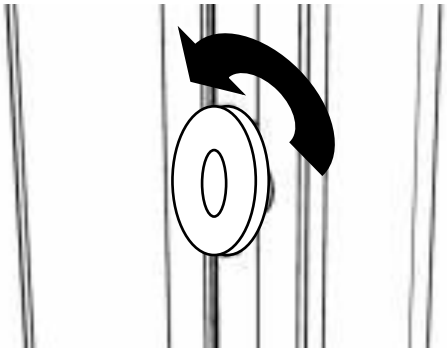

POSE DU DORMANT

Dans le cas d'un appui rapporté, recoupez-le à la largeur du tableau de la maçonnerie.

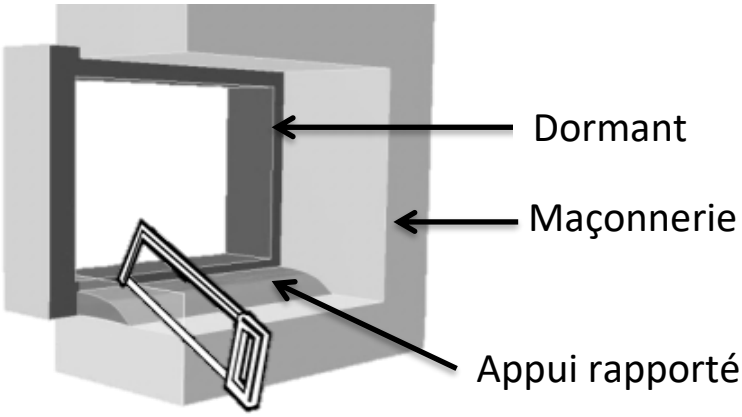

Etape de pose :

Fixation par pattes

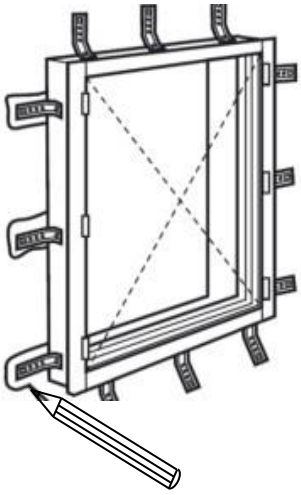

1. Présentez et centrez la menuiserie dans la feuillure maçonnerie.

2. Vérifiez les équerrages, l'aplomb et les niveaux.

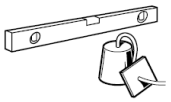

3. Effectuez les repérages des fixations sur le mur.

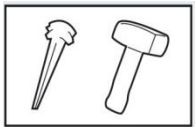

4. Pour le scellement, entaillez la maçonnerie au niveau des repérages.

Fixation par vis ou vérin

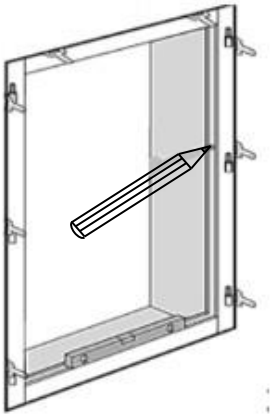

4. Percez la maçonnerie au niveau des repérages.

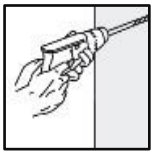

5. Insérez les chevilles, si nécessaire.

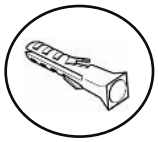

Ne jamais percer à travers la traverse basse pour éviter l'infiltration d'eau.

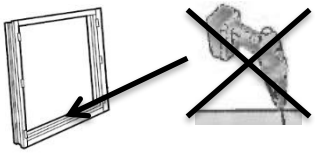

ETANCHEITE

1. Calfeutrement et étanchéité des pièces d'appui

Fond de joint + mastic
Ou
Bande de mousse imprégnée

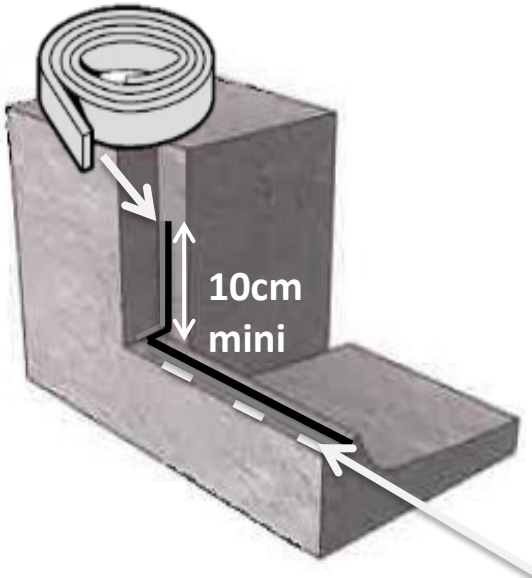

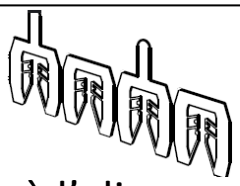

Cales à l'alignement de chaque montant. Au-delà de 30cm, ajoutez-en une.

2. Calfeutrement et étanchéité des tableaux et des linteaux

Mettre **une bande de mousse imprégnée** sur le pourtour de l'ouverture de la maçonnerie.

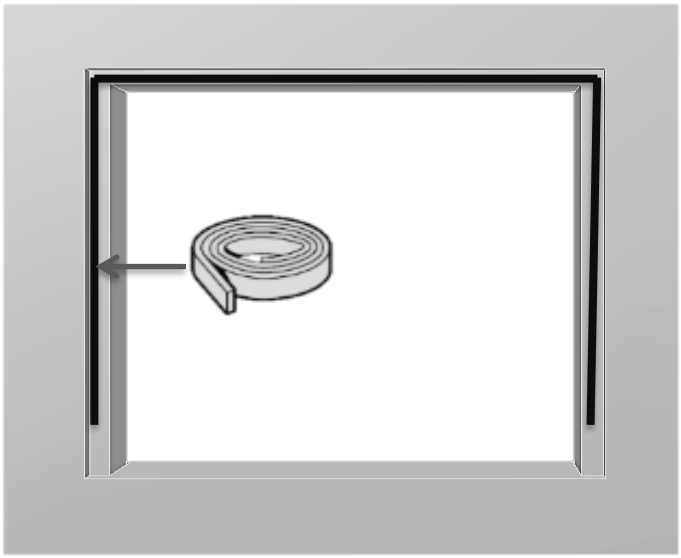

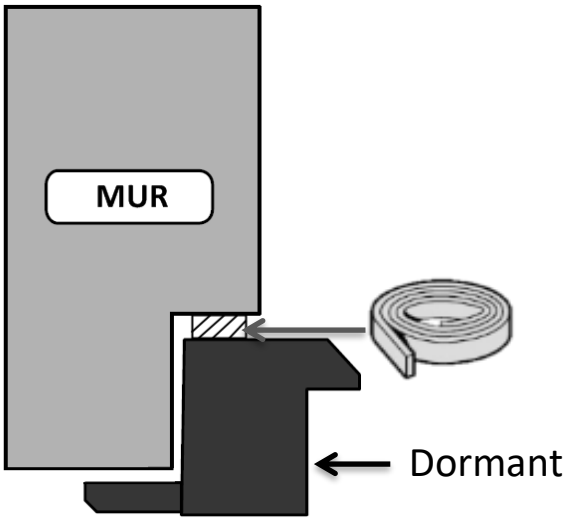

Pour un **fond de joint** : l'insérer entre la maçonnerie et la menuiserie une fois fixée.

FIXATION

1. Fixations parties haute et verticales

Repositionnez la menuiserie dans la maçonnerie.

Cas d'une fixation avec vis

Vis traversante

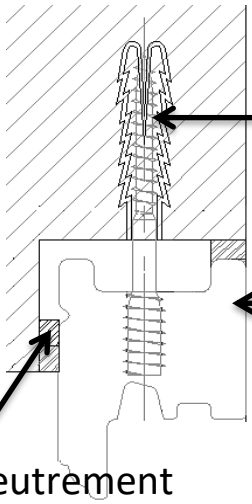

Vis Traversante et cheville

Dormant*

Calfeutrement avec réserve de 5mm

1. Fixez la vis jusqu'à affleurement du dormant.
2. Réglez les niveaux par léger vissage ou dévissage.

*Choix des dormants possibles (avec ou sans ailes de recouvrement)

Cas d'une fixation avec vérin

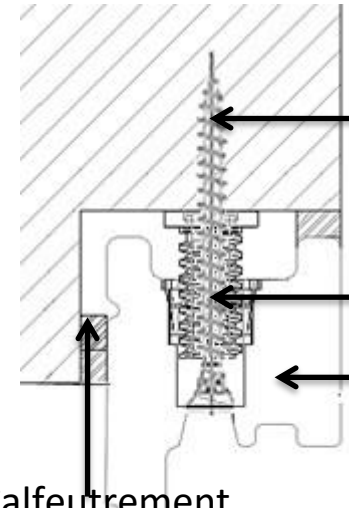

Vis Traversante

Vérin

Dormant*

Calfeutrement avec réserve de 5mm

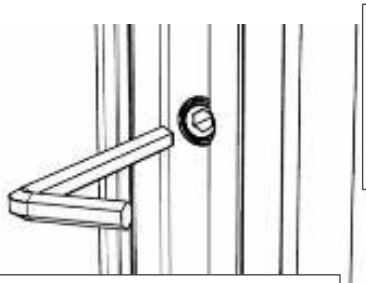

1.Insérez la clé par l'intérieur de la menuiserie.

2.Réglez le vérin.

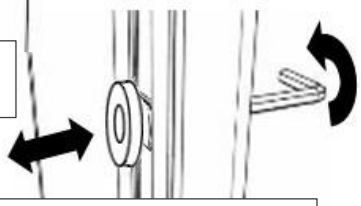

3.Fixez les vis au travers des vérins.

* Choix des dormants possibles (avec ou sans ailes de recouvrement)

Cas d'une fixation par pattes à scellement

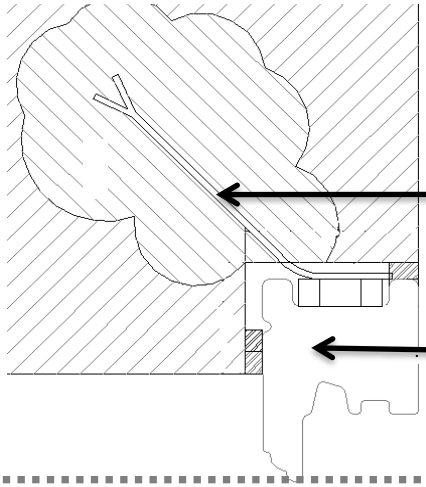

Patte à sceller

Dormant

Scellez votre menuiserie avec un ciment à prise rapide.

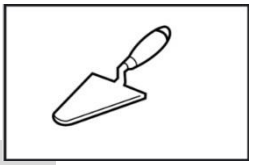

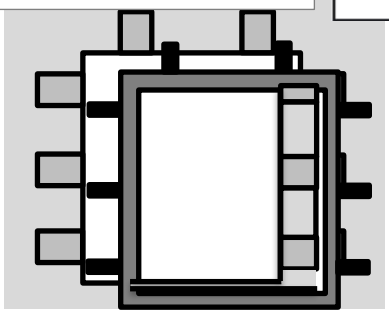

FIXATION

2. Fixations partie basse

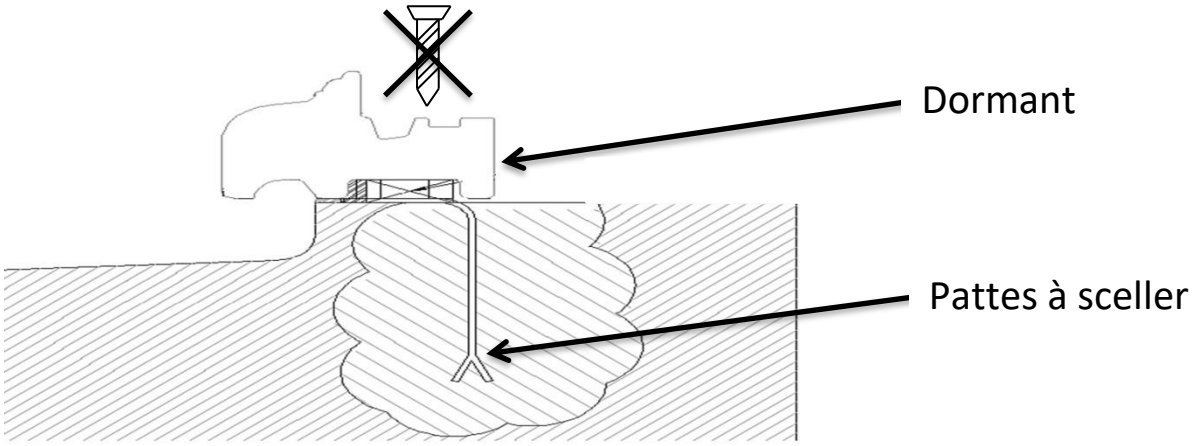

Ne jamais percer à travers la traverse basse pour éviter l'infiltration d'eau.

1er CONTROLE DE POSE

Vérifiez les diagonales, le niveau et l'aplomb de votre menuiserie posée.

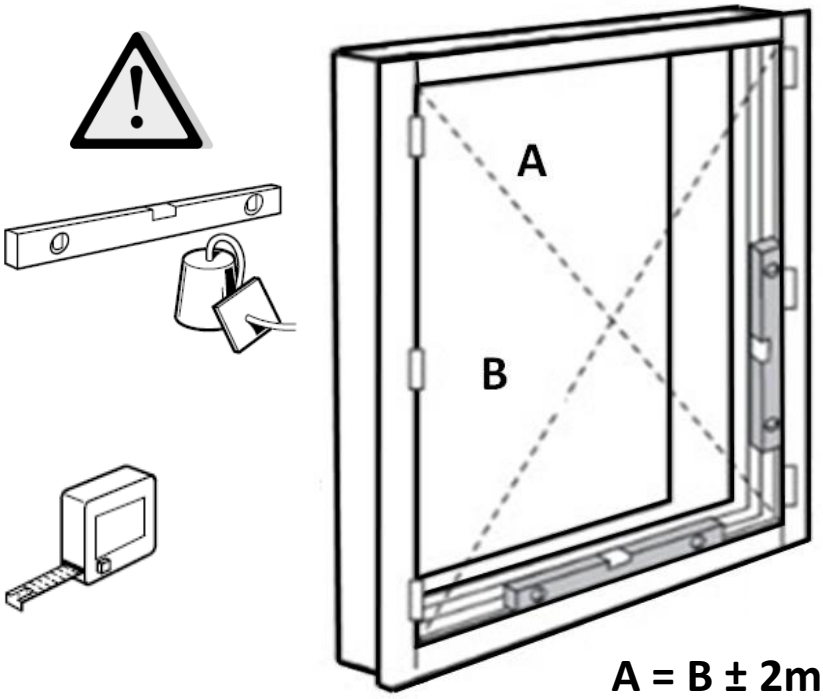

- **Ecart entre les diagonales : 2mm/m MAXI**
- **Fil à plomb : ±2 mm/m**
- **Niveaux : 2mm/m MAXI**
- **Rectitude : dormants bien droits et non bombés**

A = B ± 2mm/m

2ème CONTROLE DE POSE

Vérifiez les hauteurs et largeurs de votre menuiserie.

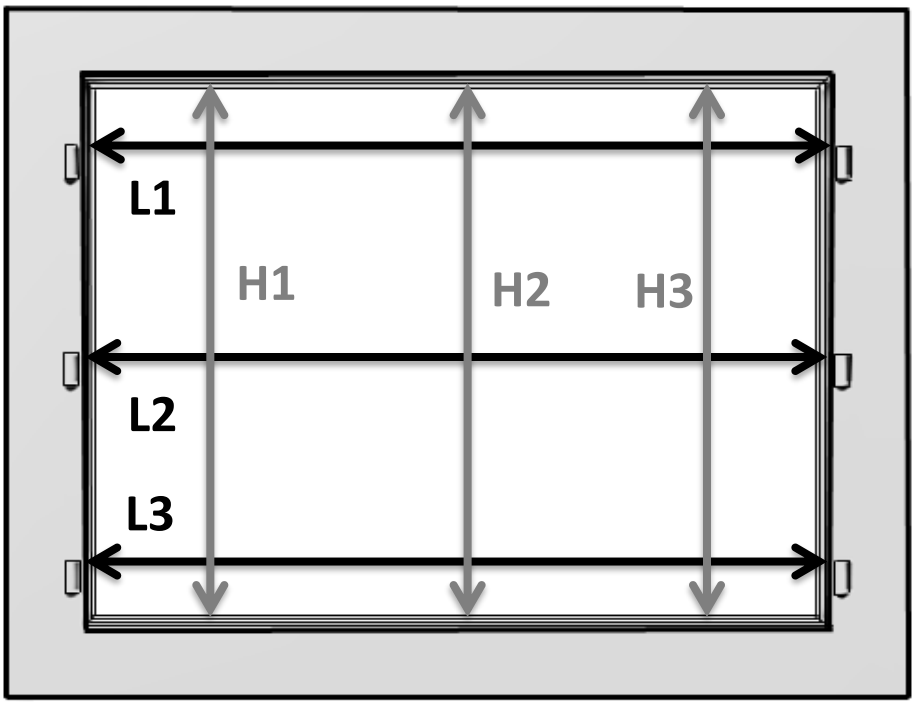

L1 = L2 = L3 ± 1mm

H1 = H2 = H3 ± 1mm

MISE EN PLACE DES OUVRANTS

Mettez les ouvrants et contrôlez de nouveau l'équerrage ; les niveaux, l'aplomb et l'alignement des ouvrants.

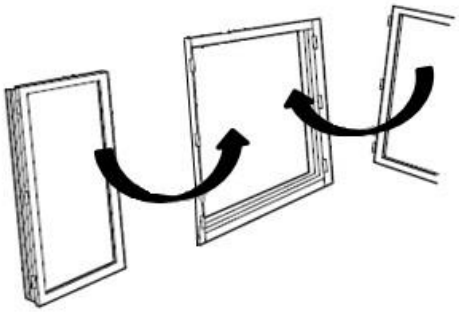

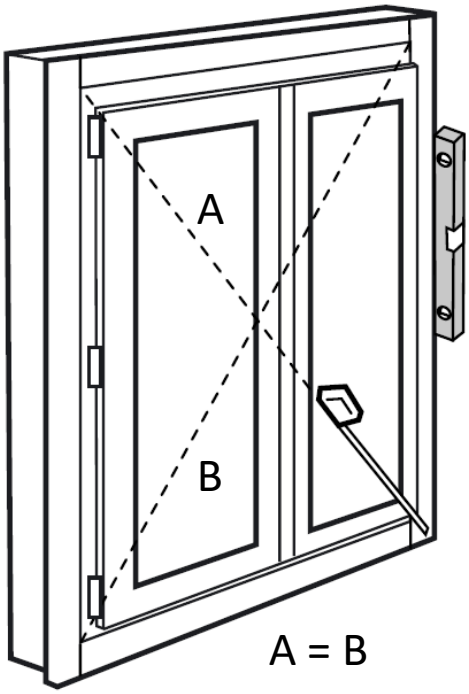

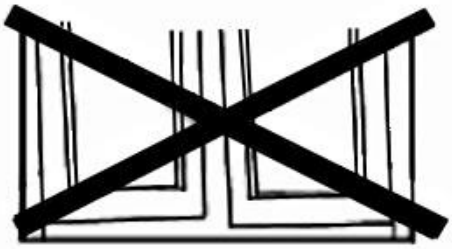

FINITION

1. Pose de joints de finition et d'étanchéité

Appliquez un joint de finition au mastic entre la menuiserie et la maçonnerie.

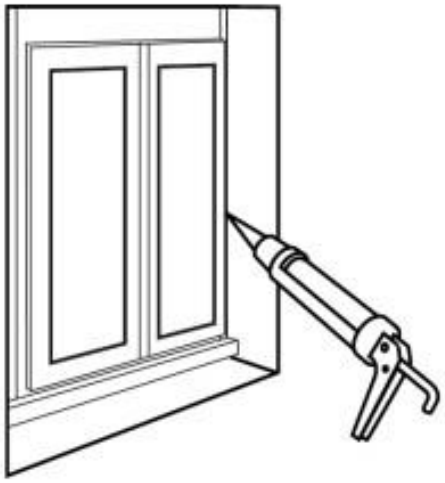

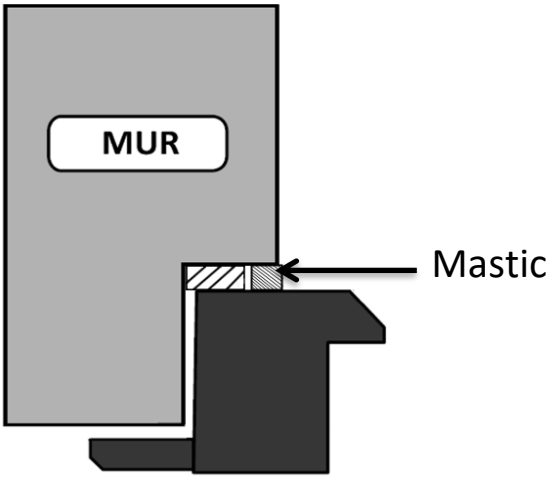

2. Cales de transport

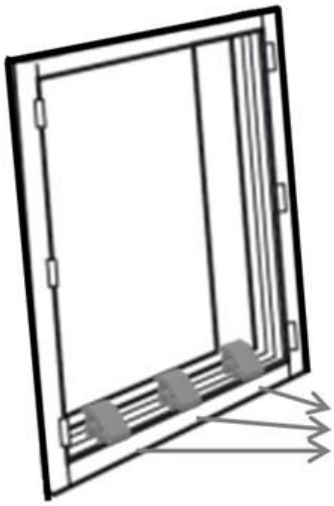

Retirez les cales de transport positionnées dans la rainure du dormant.

Cale de transport

Dans le cas d'un scellement, attendez le séchage de la maçonnerie pour retirer les cales.

REGLAGES

Procédez aux réglages, uniquement si les niveaux et les aplombs sont corrects.

1. L'ouvrant ne plaque pas bien

Réglage des fiches mâles

Réglage du galet de la crémone

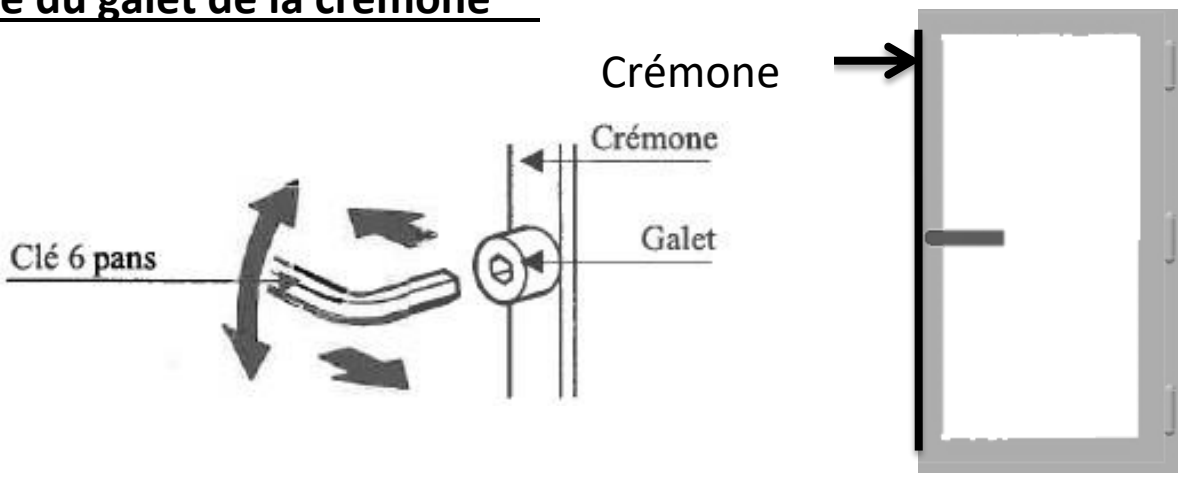

Cas oscillo-battant : Réglage du support d'angle

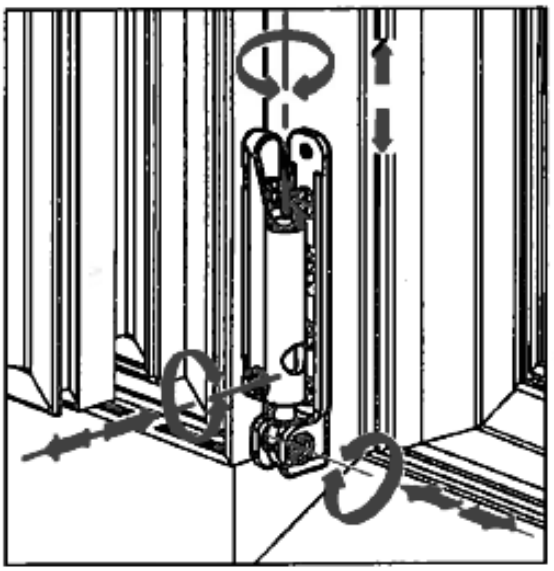

Réglage tri-directionnel (hauteur, largeur et compression).

REGLAGES

2.Votre ouvrant frotte en partie basse

Réglage des fiches ouvrant à la française

Vissez les fiches sur le vantail ouvrant avec un nombre de tours importants en haut (2 ou 3), moyen au milieu (1 ou 2), minime en bas (0 ou 1).

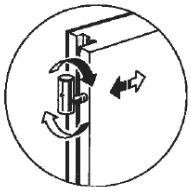

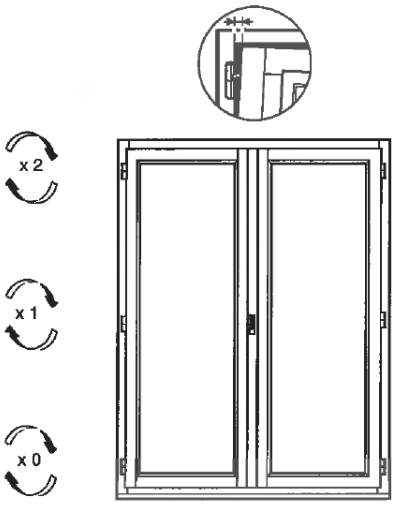

Réglage du vérin pour le calage du vitrage

La traverse haute est équipée d'un vérin de réglage, qui assure le réglage optimum de l'équerrage de chaque vantail.

Pour remonter le vantail, tournez le vérin dans le sens des aiguilles d'une montre, pour redescendre tournez dans le sens contraire.

Clé 6 pans

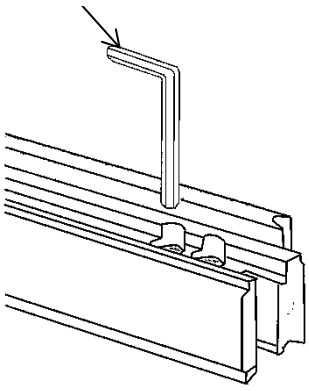

Réglage des fiches type oscillo-battant

1.Réglage en hauteur

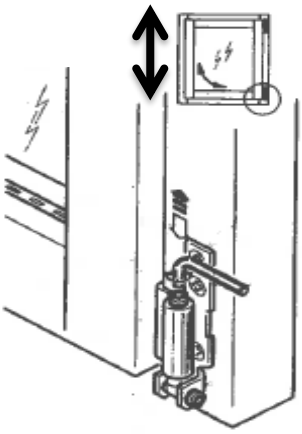

2.Réglage en largeur

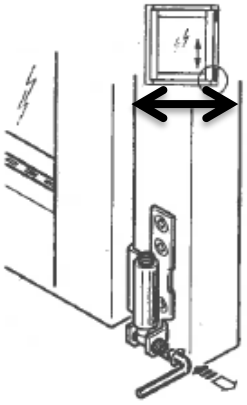

3.Réglage de l'affaissement de l'ouvrant.

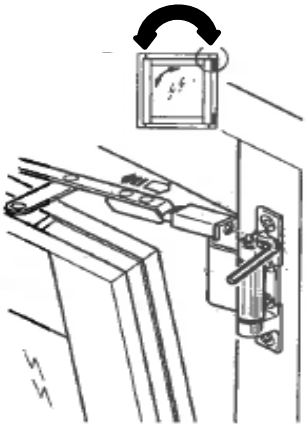

POSE DES ACCESSOIRES

1. **Enlevez les films de protection sur les profils**

2. **Pose des caches-fiches (selon option)**

Pour fenêtres à la française :

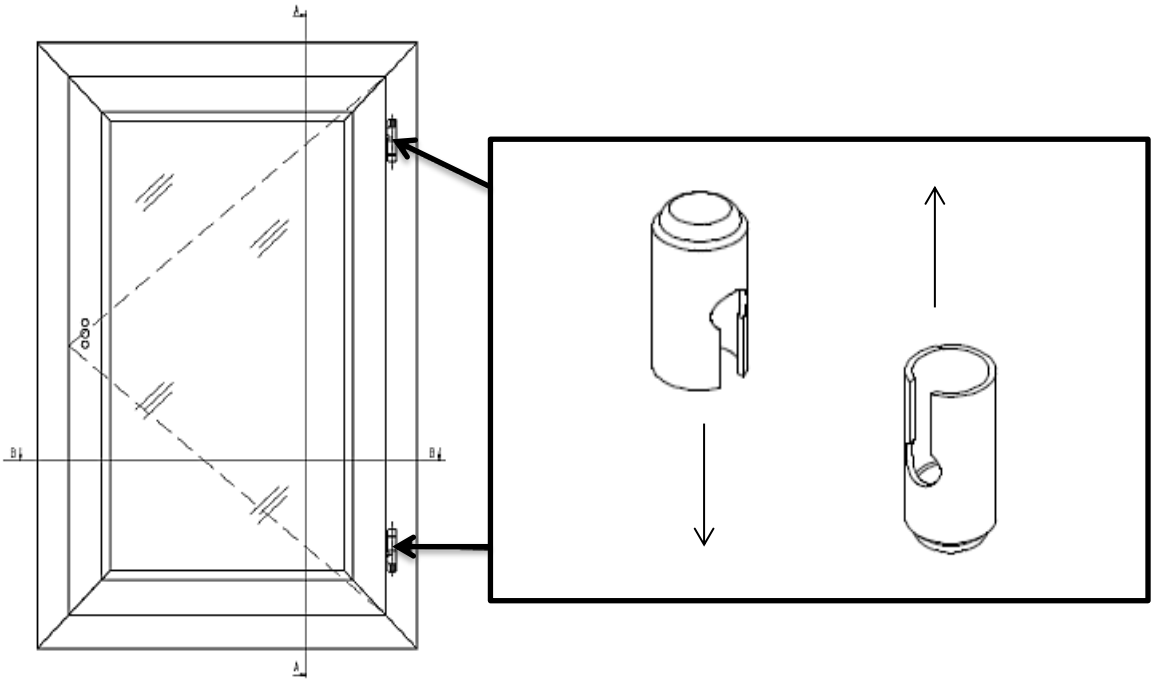

Pour oscillo-battants

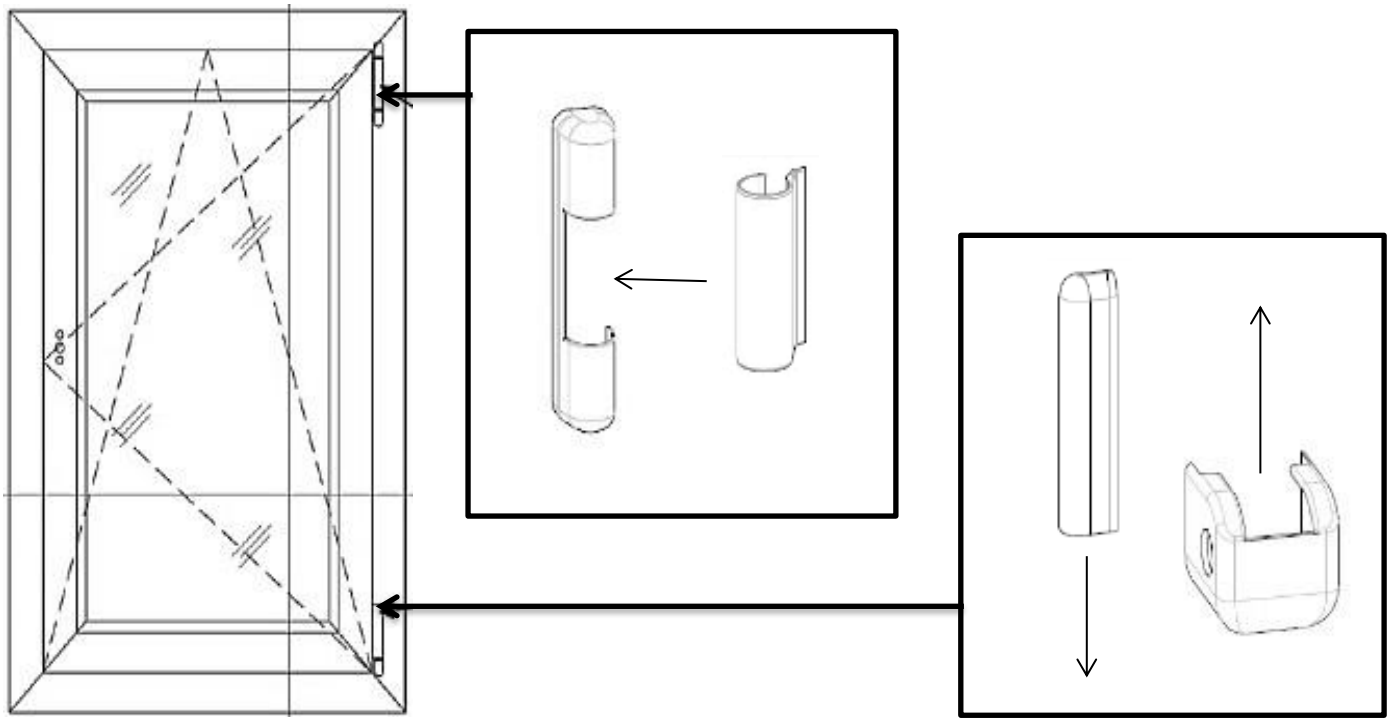

POSE DES ACCESSOIRES

3. Pose des poignées

Outils

Poignée sans serrure

Poignée avec serrure

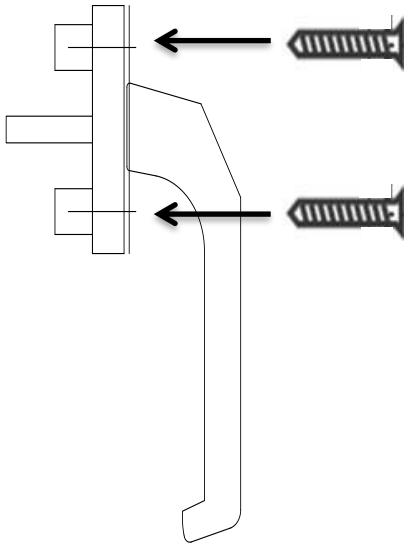

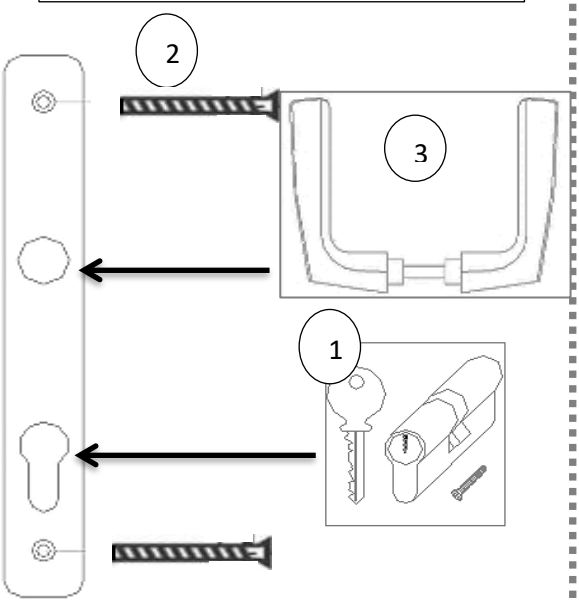

4. Pose grille de ventilation (selon option et modèles)

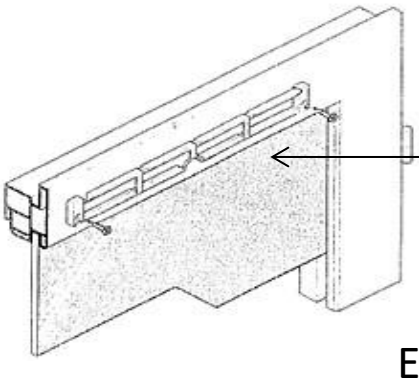

Fixez la grille sur la menuiserie.

Encliquetez le capot intérieur sur l'étrier.

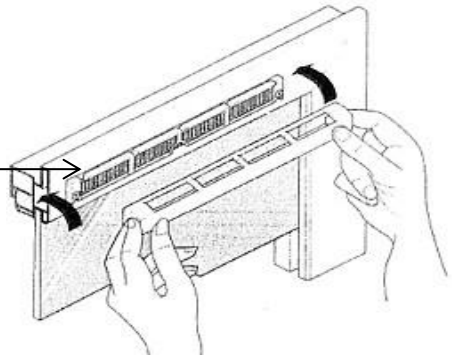

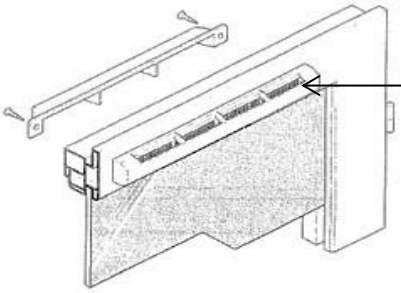

Fixez le capuchon de façade extérieure (uniquement valable pour grille traversante).

Raccordement du moteur du volet roulant (selon option) Veuillez-vous référer à la notice spécifique.

ENTRETIEN DE BASE ET DIAGNOSTICS

Entretien

- Vérifiez régulièrement la qualité des joints d'étanchéité
- Nettoyez les vitrages avec un détergent neutre
- Nettoyez la menuiserie à l'eau savonneuse ou au produit à vitre
- Réglez les fiches puis les vérins en cas de mauvais équerrage
- **N'utilisez pas** les produits agressifs, abrasifs, les solvants, les diluants et l'acétone
- **Ne percez pas** les profilés pour fixer des rideaux ou stores
- **N'utilisez pas** de grattoir pour le nettoyage des vitres

Questions / Réponses

- *Mon vitrage est sale :* nettoyez-le avec un produit à vitre du commerce « SANS ACETONE ». Evitez toute projection acide qui pourrait endommager votre vitrage
- *L'ouverture et fermeture des vantaux sont difficiles :* retirez les cales de jeu. Réglez les fiches. Contrôlez l'aplomb, le niveau et la rectitude du dormant.
- *La porte-fenêtre ne s'ouvre pas : v*érifiez que le barillet fonctionne bien et ne soit pas en position de verrouillage.
- *La porte-fenêtre ne se ferme pas : r*elevez la poignée au moment de la fermeture. Vérifiez que le barillet n'est pas en position de verrouillage et que rien ne gêne la fermeture
- *Dans le cas d'un volet roulant, si le tablier accroche en descendant :* ouvrez la trappe, contrôlez l'enroulement du tablier.

Pour plus d'informations quant à l'entretien du produit, se référer au guide d'utilisation.